Collection
Procédés Hallier

Projecteur LED 18W

Tunable white

SOLAR TUNABLE WHITE

Un outil au service des professionnels

Fabriqué en France

Concepteur - Fabricant

www.procedeshallier.fr

PROCÉDÉS HALLIER

Collection
Procédés Hallier

Projecteur LED 18W

Tunable white

SOLAR TUNABLE WHITE

Données techniques

IP20 | 340° | 340° | 850° | 1,40Kg

Puissance : 22 W
Tunable white de 2700 K à 6500 K **IRC 97/98**(R9>90) par pilotage Bluetooth
Alimentation intégrée
Tension éléctrique:
entrée 120 à 277 V, AC 50-60 Hz sortie courant régulé 480mA
Dimmable par bluetooth de 0% à 100%
5 lentilles anti-reflet et anti-statique dont 2 double réglables avec molette.
Angle de projection ajustable de 16° à 40° - nez tournant 360°
4 couteaux de cadrage
Porte filtre en façade aimanté
Materiel : Aluminium et Acier
Traitement : Gris, Noir ou Blanc (autre couleur sur demande)

Flux lumineux : **Flux lumineux :** 2700K-6500K de 719 à 910 lm (mesure à la source)
Sous ou hors garantie : tous nos projecteurs sont réparables.

Options

Alimentation séparée
Porte gobo, démontage rapide et verrouillage intégré (dimension gobo ø37 mm image inscrite dans ø24mm, épaisseur max 1,2mm)

Système d'accrochage au choix

Adaptateur 3 allumages
Patère
Crochet spectacle
Etrier nu
Autre possibilité sur demande

Dimensions (mm)

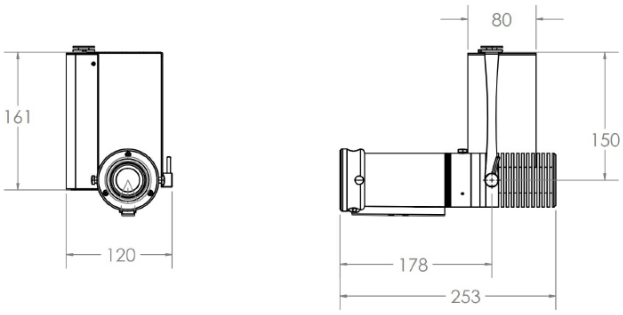

Photométrie

2700K

1m (Ø69 cm)	2380 lux	1m (Ø52 cm)	3950 lux
2m (Ø130 cm)	635	2m (Ø100 cm)	1000
3m (Ø200 cm)	360	3m (Ø144 cm)	503
GRAND NET		PETIT NET	

4000K

1m (Ø69 cm)	3230 lux	1m (Ø52 cm)	5420 lux
2m (Ø130 cm)	870	2m (Ø100 cm)	1390
3m (Ø200 cm)	420	3m (Ø144 cm)	690
GRAND NET		PETIT NET	

6500K

1m (Ø69 cm)	3550 lux	1m (Ø52 cm)	6030 lux
2m (Ø130 cm)	960	2m (Ø100 cm)	1540
3m (Ø200 cm)	464	3m (Ø144 cm)	766
GRAND NET		PETIT NET	

Mesures prises au nez

Fabriqué en France

Usine & Siège social : 69, rue Victor Hugo 93100 MONTREUIL
Tél. 01 48 51 79 88 • contact@procedeshallier.fr

PROCÉDÉS HALLIER